長円ベローズ真空パッド FSGAO

吸着面 95 x 40 mm、140 x 65 mm

METAL WOOD PACKAGING

長円ベローズ真空パッド FSGAO

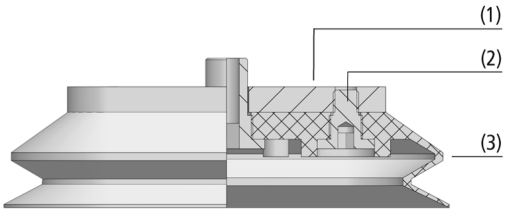

システムデザイン 長円ベローズ真空パッド FSGAO

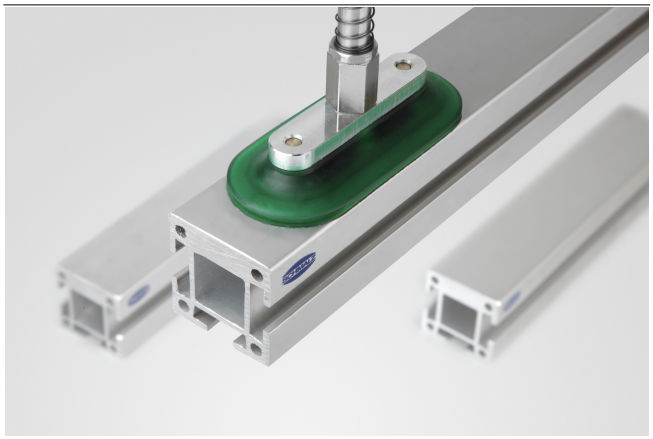

金属製フレームの搬送に使用されるベローズ真空パッド FSGAO

業界特有のアプリケーションへの適合性

アプリケーション

- 大型パッドながら吸着搬送時のパッドの変形を抑え、早いサイクルタイムでの運用に最適
- 油膜の張ったワークや湾曲した幅の狭い金属部品 (アルミフレームやパイプ等)、またはプレス部品や車体部品の搬送
- 段ボールや木材等の過酷な環境下での搬送
- 表面の粗い段ボール等の極めて摩耗性の高いワークの搬送

デザイン

- 1.5段ベローズ真空パッドFGAO (バルコラン製) (3) と接続プレート (1) で構成
- 真空パッドにネジ止めされた接続プレート (2) によって、負荷のあるアプリケーションにも対応
- 摩耗した真空パッドは、ゴムのみの交換が可能

製品特徴

- 耐摩耗性・耐裂性に優れたバルコラン製のため、負荷のかかるアプリケーションにも対応
- アルコールや油分に対する優れた耐性
- 一般的なニトリルゴムと比較して約10倍の耐摩耗性があり、交換コストを削減 (耐摩耗性試験/DIN 53516 に基づく)
- 1,5段のベローズ形状のため、曲面のあるワークの吸着や吸着時の緩衝に有効

© J. Schmalz GmbH / 技術的な変更がある場合がございます / 上で生成された 13.12.2023

シュマルツに連絡してください。 Schmalz K.K / 〒224-0027 横浜市都筑区大棚町3001-7/ +81 45 565-5150 / schmalz@schmalz.co.jp

長円ベローズ真空パッド FSGAO

吸着面 95 x 40 mm、140 x 65 mm

発注コード 長円ベローズ真空パッド FSGAO

FSGAO	–	95x40	–	VU1-72	–	G1/8-AG
1		2		3		4

1 – 製品仕様

タイプ	種類
FSGAO	長円1.5段ベローズパッド (ネジ付き)

2 – パッドサイズ

タイプ	サイズ
(例) 95x40	95x40 mm

3 – ゴム材質

タイプ	材質
VU1-72	バルコラン

4 – 取付ネジ

タイプ	種類
G1/8-AG	平行G1/8オネジ
G1/4-AG	平行G1/4オネジ

真空パッド FSGAOは、パッドにネジが取り付けられた状態で納品されます。以下の製品で構成されます。

- 真空パッド FGAO: ゴム部分、様々なサイズをラインアップ
- アルミニウム製サポートプレート

スペアパーツ: 真空パッド FGAO

発注データ 長円ベローズ真空パッド FSGAO

型式*	製品コード
FSGAO 95x40 VU1-72 G1/8-AG	10.01.06.00503
FSGAO 140x65 VU1-72 G1/4-AG	10.01.06.00498

*材質の詳細につきましては「真空パッドの材質」をご覧ください。

発注データ スペアパーツ 長円ベローズ真空パッド FSGAO

型式	スペアパーツ		製品コード
FSGAO 95x40 VU1-72 G1/8-AG	長円ベローズ真空パッド	FGAO 95x40 VU1-72 N038	10.01.06.00499
FSGAO 140x65 VU1-72 G1/4-AG	長円ベローズ真空パッド	FGAO 140x65 VU1-72 N039	10.01.06.00468

テクニカルデータ 長円ベローズ真空パッド FSGAO

型式	吸着力（-600 mbar） [N]*	離脱力 [N]	ボリューム [cm^3]	最小ワーク径（凸） [mm]	推奨ホース内径 d [mm]**	ニップル類
FSGAO 95x40 VU1-72 G1/8-AG	95	110	39	20	9	N 038
FSGAO 140x65 VU1-72 G1/4-AG	225	255	114	30	9	N 039

*吸引力のデータは、真空度-0.6 barにおいて滑らかで乾燥した表面のワークを吸着した場合の理論値です。安全率は含まれません。
**推奨ホース径は、ホース長約2 mを想定しています。

シュマルツに連絡してください。 Schmalz K.K / 〒224-0027 横浜市都筑区大棚町3001-7/ +81 45 565-5150 / schmalz@schmalz.co.jp

長円ベローズ真空パッド FSGAO

吸着面 95 x 40 mm、140 x 65 mm

デザインデータ 長円ベローズ真空パッド FSGAO

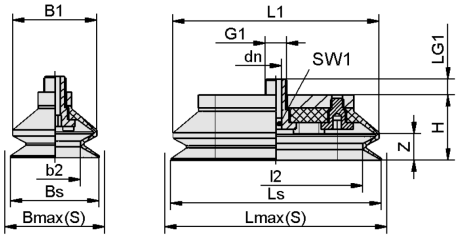

FSGAO VU1

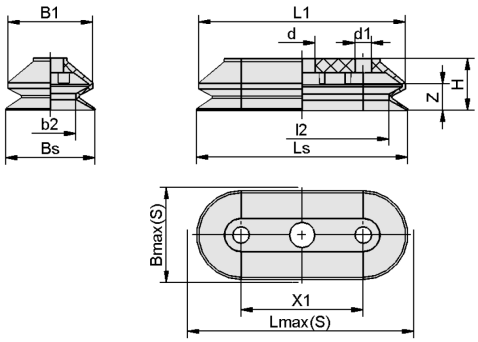

FGAO VU1

シュマルツに連絡してください。 Schmalz K.K / 〒224-0027 横浜市都筑区大棚町3001-7/ +81 45 565-5150 / schmalz@schmalz.co.jp

長円ベローズ真空パッド FSGAO

吸着面 95 x 40 mm、140 x 65 mm

デザインデータ 長円ベローズ真空パッド FSGAO

型式*	b2 [mm]	B1 [mm]	Bmax（S）[mm]**	Bs [mm]	dn [mm]	G1	H [mm]	LG1 [mm]	l2 [mm]	L1 [mm]	Lmax（S）[mm]***	Ls [mm]	SW1 [mm]	Z（ストローク）[mm]
FSGAO 95x40 VU1-72 G1/8-AG	23	38	42.5	40	5	G1/8-M	30	8	78	93	97	95	4	12
FSGAO 140x65 VU1-72 G1/4-AG	36	65	68.5	65	8	G1/4-M	38	10	111	140	142	140	8	16

*ゴム部品の許容寸法公差は、DIN ISO 3302-1 E3に準拠します。
**吸着状態での吸着パッド外部寸法に相当します。
***吸着状態での吸着パッド外部寸法に相当します。

型式*	b2 [mm]	B1 [mm]	Bmax（S）[mm]**	Bs [mm]	d [mm]	d1 [mm]	H [mm]	L1 [mm]	l2 [mm]	Lmax（S）[mm]***	Ls [mm]	X1 [mm]	Z（ストローク）[mm]
FGAO 95x40 VU1-72 N038	23	38	43	40	11.5	7.5	23.5	93	78	97	95	55	12
FGAO 140x65 VU1-72 N039	36	65	69	65	15.5	9.5	30.0	140	111	142	140	75	16

*ゴム部品の許容寸法公差は、DIN ISO 3302-1 E3に準拠します。
**吸着状態での吸着パッド外部寸法に相当します。
***吸着状態での吸着パッド外部寸法に相当します。

シュマルツに連絡してください。 Schmalz K.K / 〒224-0027 横浜市都筑区大棚町3001-7/ +81 45 565-5150 / schmalz@schmalz.co.jp